CQD16/20LB

Ричтраки с литий-ионной батареей 1600/2000 кг

Let's grow together

LI-ION TECHNOLOGY

- Литий-ионный аккумулятор 48 В/405 Ач и внешний разъем для зарядки для большего удобства
- Улучшенная мачта с лучшей видимостью и безопасностью
- Усовершенствованная гидравлическая система с новыми компонентами для лучшей обработки грузов
- Более высокая эффективность с максимальным выдвижением мачты на 610 мм и увеличенными скоростями подъема/опускания 0,55 м/с и 0,5 м/с
- Многофункциональные конфигурации, такие как пропорциональный подъем, рулевое управление с демпфированием и полноцветный дисплей для простоты эксплуатации
- Поворотный отсек сиденья для простоты обслуживания
- Просторное рабочее пространство для работы без усталости

CE

Производитель			EP	EP
Название модели			CQD16LB	CQD20LB
Привод			Электро	Электро
Центр загрузки	c	мм	600	600
Сервисный вес		кг	3905	3940
Высота подъема	h3	мм	9455	9500
Высота разложенной мачты	h4	мм	10520	10560
Длина до спинки вил	l2	мм	1310	1373
Общая ширина	b1/b2	мм	1260/1270	1260/1270
Размер вил	s/e/l	мм	40/100/1150	40/120/1070
Выдвижение мачты	l4	мм	550	610
Радиус разворота	Wa	мм	1640	1770
Скорость движения, с грузом/без груза		км/ч	10/11	9/9.5
Скорость подъема, с грузом/без груза		м/с	0.45/0.55	0.45/0.55
Скорость опускания, с грузом/без груза		м/с	0.5/0.45	0.5/0.45
Максимально преодолеваемый уклон		%	10/15	10/15
Батарея, напряжение/емкость		В/Ач	48/405	48/405

Особенности

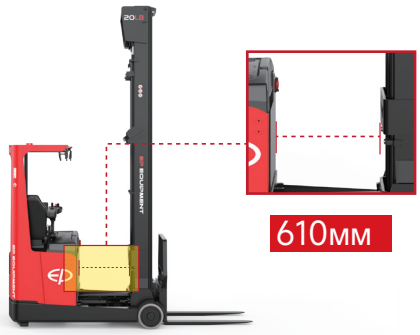

Литий-ионная батарея для высокой эффективности

EP CQD16/20LB в стандартной комплектации оснащаются необслуживаемой литий-ионной батареей 48В, которая может подзаряжаться во время перерывов. Это делает CQD16/20LB гибким и экономичным инструментом для обработки грузов в многосменном режиме работы. Для упрощения процесса зарядки на корпусе ричтраков EP CQD16/20LB разместили зарядный порт с защитной крышкой.

Улучшенная производительность для повышения производительности

Серия ричтраков EP CQD LB имеет большее выдвижение мачты 550 мм у CQD16LB и 610 мм у CQD20LB, что упрощает штабелирование. Скорости подъема и опускания также увеличены для повышения эффективности работы.

Богатая комплектация для легкой эксплуатации

EP CQD16/20LB оснащены большим полноцветным дисплеем, электрическим рулевым управлением с демпфированием, джойстиками, а также пропорциональной гидравлической системой, которые оператор может использовать для более легкой и точной обработки грузов.

Улучшенная мачта с лучшей видимостью и безопасностью

Мачта ричтраков EP CQD16/20LB дает прекрасный обзор поднятых грузов, поскольку цилиндры смещены в сторону, а улучшения мачты исключают вибрации. Это делает ее идеальной для безопасной работы на высоте до 9,5 м, с номинальной производительностью до 6,9 м для CQD16LB и 6,5 м для CQD20LB.

Простое обслуживание

Сиденье можно легко повернуть вбок, что обеспечит быстрый и удобный доступ к внутренним компонентам для ежедневного обслуживания и ремонта.

Просторное рабочее пространство

Ричтраки EP CQD16/20LB предлагают просторное и удобное рабочее место оператора с большим пространством для ног и подвесным сиденьем для обеспечения эффективной работы.

Ричтраки с литий-ионной батареей 1600/2000 кг
CQD16/20LB

Основные	1.1	Производитель			EP	EP
	1.2	Модель			CQD16LB	CQD20LB
	1.3	Тип привода			Электро	Электро
	1.4	Тип управления			Сидя	Сидя
	1.5	Грузоподъемность	Q	кг	1600	2000
	1.6	Центр загрузки	c	мм	600	600
	1.8	Расстояние от оси передних колес до спинок вил	x	мм	331	399
	1.9	Колесная база	y	мм	1385	1515
Вес	2.1	Общая масса (с батареей)		кг	3905	3940
	2.3.1	Нагрузка на ось, без груза передняя/задняя		кг	2474/1431	2465/1490
	2.4.1	Нагрузка на ось, вилы выдвинуты, с грузом передняя/задняя		кг	846/4659	635/5340
	2.5.1	Нагрузка на ось, вилы втянуты, с грузом передняя/задняя		кг	2236/3269	2165/3800
Шины	3.1	Тип шин, ведущие колеса / грузовые колеса			Полиуретан	Полиуретан
	3.2.1	Размер шин, ведущие колеса (диаметр*ширина)		мм	Ф343×140	Ф343×140
	3.3.1	Размер шин, грузовые колеса (диаметр*ширина)		мм	Ф310×118	Ф310×118
	3.4	Размер шин, опорные колеса (диаметр*ширина)		мм	Ф102×51	Ф102×51
	3.5.1	Количество колёс, передние/задние (x-ведущие)		мм	1x/2	1x/2
	3.6.1	Ширина колеи, передняя приводная сторона	b10	мм	-	-
	3.7.1	Ширина колеи, задняя грузовая сторона	b11	мм	1148	1148
Размеры	4.1	Наклон вил	α/β	°	2/4	2/4
	4.2	Минимальная высота мачты	h1	мм	3910	3935
	4.3	Свободный ход каретки	h2	мм	2850	2870
	4.4	Высота подъема	h3	мм	9455	9500
	4.5	Высота разложенной мачты	h4	мм	10520	10560
	4.7	Высота крыши кабины оператора	h6	мм	2213	2213
	4.8	Высота пола кабины оператора	h7	мм	1076	1076
	4.10	Высота опорных консолей	h8	мм	333	333
	4.19	Общая длина	l1	мм	2460	2443
	4.20	Длина до спинки каретки вил	l2	мм	1310	1373
	4.21	Общая ширина	b1/b2	мм	1260/1270	1260/1270
	4.22	Размеры вил	s/e/l	мм	40/100/1150	40/120/1070
	4.23	Класс карттеки по ISO			2A	2A
	4.24	Ширина каретки вил	b3	мм	990	990
	4.25	Расстояние между вилами	b5	мм	200/770	240/770
	4.26	Расстояние между опорными консолями	b4	мм	915	915
	4.28	Выдвижение мачты	l4	мм	550	610
	4.31	Дорожный просвет под мачтой	m1	мм	70	70
	4.32	Дорожный просвет, по центру колесной базы	m2	мм	75	75
	4.34.1	Ширина прохода с поддоном 1000 x 1200 поперёк вил	Ast	мм	2738	2835
	4.34.2	Ширина прохода с поддоном 800 x 1200 вдоль вил	Ast	мм	2796	2885
	4.35	Радиус поворота	Wa	мм	1640	1770
	4.37	Длина рамы корпуса	l7	мм	1817	1948
Производительность	5.1	Скорость хода, с/ без груза		км/ч	10/11	9/9.5
	5.2	Скорость подъема каретки, с/ без груза		м/с	0.45/0.55	0.45/0.55
	5.3	Скорость опускания, с/ без груза		м/с	0.5/0.45	0.5/0.45
	5.4	Скорость выдвижения мачты, с/без груза		м/с	0.15/0.15	0.15/0.15
	5.8	Максимальный преодолеваемый уклон, с/без груза		%	10/15	10/15
	5.10	Тип рабочего тормоза			Электромагнитный	Электромагнитный
	5.11	Тип стояночного тормоза			Электромагнитный	Электромагнитный
Моторы	6.1	Тяговый двигатель, тест 60 мин		кВт	7	7
	6.2	Двигатель подъема, тест 15%		кВт	20	20
	6.4	Напряжение/номинальная емкость батареи		В/Ач	48/405	48/405
	6.5	Вес батареи		кг	490	490
Доп.	8.1	Тип привода			AC	AC
	10.5	Тип рулевого управления			Электронное	Электронное
	10.7	Уровень шума на месте оператора		дБ(А)	70	70
	15.1	Выходной ток зарядного устройства		А	200	200

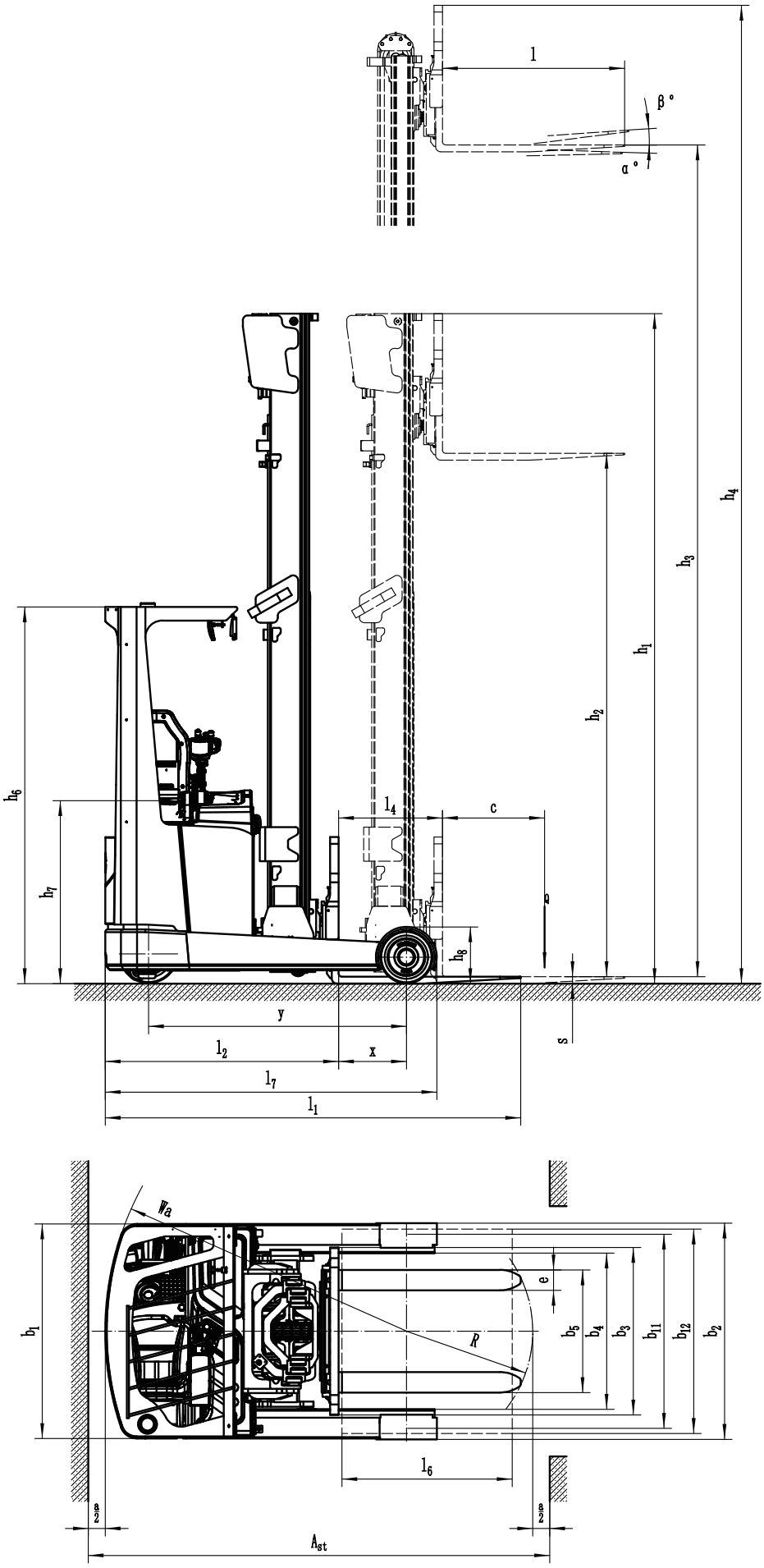
l
β°
α°
h4
h9
h1
h2
h6
h7
l4
c
a
h8
y
x
s
l2
l7
l1
Wa
e
R
b1
b5
b4
b3
b11
b12
b2
l6
a/2
a/2
Ast

CQD16LB
График падения остаточной грузоподъемности

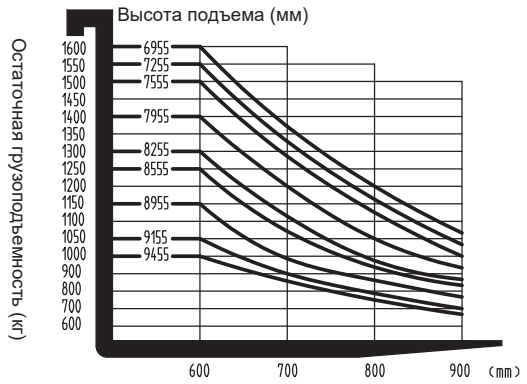

CQD20LB
График падения остаточной грузоподъемности

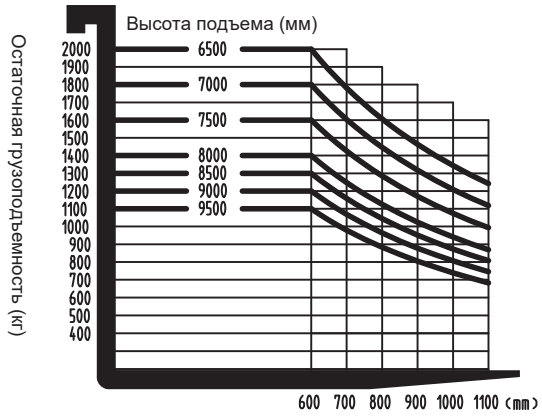

Мачты

CQD16LB

Тип мачты	Высота подъема (h3)	Высота			Свободный ход(h2)	
		Высота полностью опущенной мачты (h1)	Высота поднятой мачты(h4)		Без защитной решетки	С защитной решеткой
			Без защитной решетки	С защитной решеткой		
	мм	мм	мм	мм	мм	мм
Триплекс со свободным ходом	4655	2110	5390	5720	1182	1052
	5155	2476	5890	6220	1548	1418
	5755	2476	6490	6820	1548	1418
	6255	2910	6990	7320	1982	1852
	6655	2910	7390	7720	1982	1852
	6955	2910	7690	8020	1982	1852
	7255	3376	7990	8320	2448	2318
	7555	3376	8290	8620	2448	2318
	7955	3376	8690	9020	2448	2318
	8255	3376	8990	9320	2448	2318
	8555	3910	9290	9620	2980	2850
	8955	3910	9690	10020	2980	2850
	9155	3910	9890	10220	2980	2850
	9455	3910	10190	10520	2980	2850

CQD20LB

Тип мачты	Высота подъема (h3)	Высота			Свободный ход(h2)	
		Высота полностью опущенной мачты (h1)	Высота поднятой мачты(h4)		Без защитной решетки	С защитной решеткой
			Без защитной решетки	С защитной решеткой		
	мм	мм	мм	мм	мм	мм
Триплекс со свободным ходом	4000	1965	4720	5060	1080	900
	4500	2135	5220	5560	1260	1070
	5000	2300	5720	6060	1420	1235
	5500	2465	6220	6560	1580	1400
	6000	2635	6720	7060	1760	1570
	6500	2800	7220	7560	1920	1735
	7000	3045	7720	8060	2160	1890
	7500	3215	8220	8560	2340	2150
	8000	3380	8720	9060	2500	2315
	8500	3600	9220	9560	2720	2535
	9000	3765	9720	10060	2880	2700
	9500	3935	10220	10560	3060	2870

Опции

Опции	CQD16LB	CQD20LB
Размер вил	◦Нет •122*40*920 ◦122*40*1070 ◦122*40*1220 ◦122*40*1150 ◦122*40*1370 ◦122*40*1520 ◦122*40*1600	◦Нет •122*40*920 ◦122*40*1070 ◦122*40*1220 ◦122*40*1150 ◦122*40*1370 ◦122*40*1520 ◦122*40*1600
Расстояние между опорными консолями	•917	•917
Ширина каретки	•770mm	•770mm
Высота защитной решетки каретки	• 1020mm	• 1020mm
Исполнение грузовых колес	•Одинарные	•Одинарные
Материал грузовых колес	•Полиуретан	•Полиуретан
Материал тягового колеса	•Полиуретан	•Полиуретан
Емкость батареи	•405Ач (Li-Ion) о Нет	•405Ач (Li-Ion) оНет
Зарядное устройство	•48В200А Li-ion о48V150 A Li-ion о Нет	•48В200А Li-ion о48V150 A Li-ion оНет
Сиденье	•С аммортизацией + логический ремень безопасности о С аммортизацией и подлокотником + логический ремень безопасности	•С аммортизацией + логический ремень безопасности оС аммортизацией и подлокотником + логический ремень безопасности
Навесное оборудование	•Встроенный сайдшифт	•Встроенный сайдшифт
Антистатическая цепь	•Нет оДа и не может быть изменен	•Нет оДа и не может быть изменен
Защитное ограждение	•Да	•Да
Поддерживающие колеса	•Да и не может быть изменен	•Да и не может быть изменен
Освещение вперед	•LED	• LED
Освещение назад	•Нет оLED	•Нет оLED
Проблесковый маячек	• Да и не может быть изменен	•Да и не может быть изменен
Лампа безопасности BlueSpot	• Нет о Задний о Передний и задний	• Нет оЗадний оПередний и задний
Лампа безопасности RedLine	•Нет о2 спереди о1 сзади о2 спереди +1 сзади	•Нет о2 спереди о1 сзади о2 спереди +1 сзади
Зеркало заднего вида	•Да и не может быть изменен	• Да и не может быть изменен
Сигнал заднего хода	•Да и не может быть изменен	•Да и не может быть изменен
Высотомер	•Да и не может быть изменен	• Да и не может быть изменен
Камера на вилах	•Нет оДа и не может быть изменен	•Нет оДа и не может быть изменен
Огнетушитель	•Нет оДа и не может быть изменен	•Нет оДа и не может быть изменен
Система OPS (присутствие оператора)	•Да и не может быть изменен	•Да и не может быть изменен
Телематика (Система дистанционного контроля)	•Нет оДа и не может быть изменен*	•Нет оДа и не может быть изменен*
Контроль скорости в повороте	• Да и не может быть изменен	• Да и не может быть изменен
Предзарядный подогрев батареи	•Нет оДа и не может быть изменена	•Нет оДа и не может быть изменена
Снижение скорости при поднятой мачте	• Да и не может быть изменен	•Да и не может быть изменен
Система идентификации оператора	•Нет оДоступ по карте оДоступ по цифровому коду оЦифровой код + карта	•Нет оДоступ по карте оДоступ по цифровому коду оЦифровой код + карта
Холодное исполнение	•Нет оДа и не может быть изменен	•Нет оДа и не может быть изменен
Тип трансмиссии	•ZK25	•ZK25
Наклон каретки вил вперед/назад	•Да и не может быть изменен	•Да и не может быть изменен
Защитная крыша	•Да оЗауженная для набивных стеллажей	•Да оЗауженная для набивных стеллажей
Управление гидравликой	•Джойстик	•Джойстик
Note: ●Стандарт ○ Опция - Недоступно *Недоступно в России		